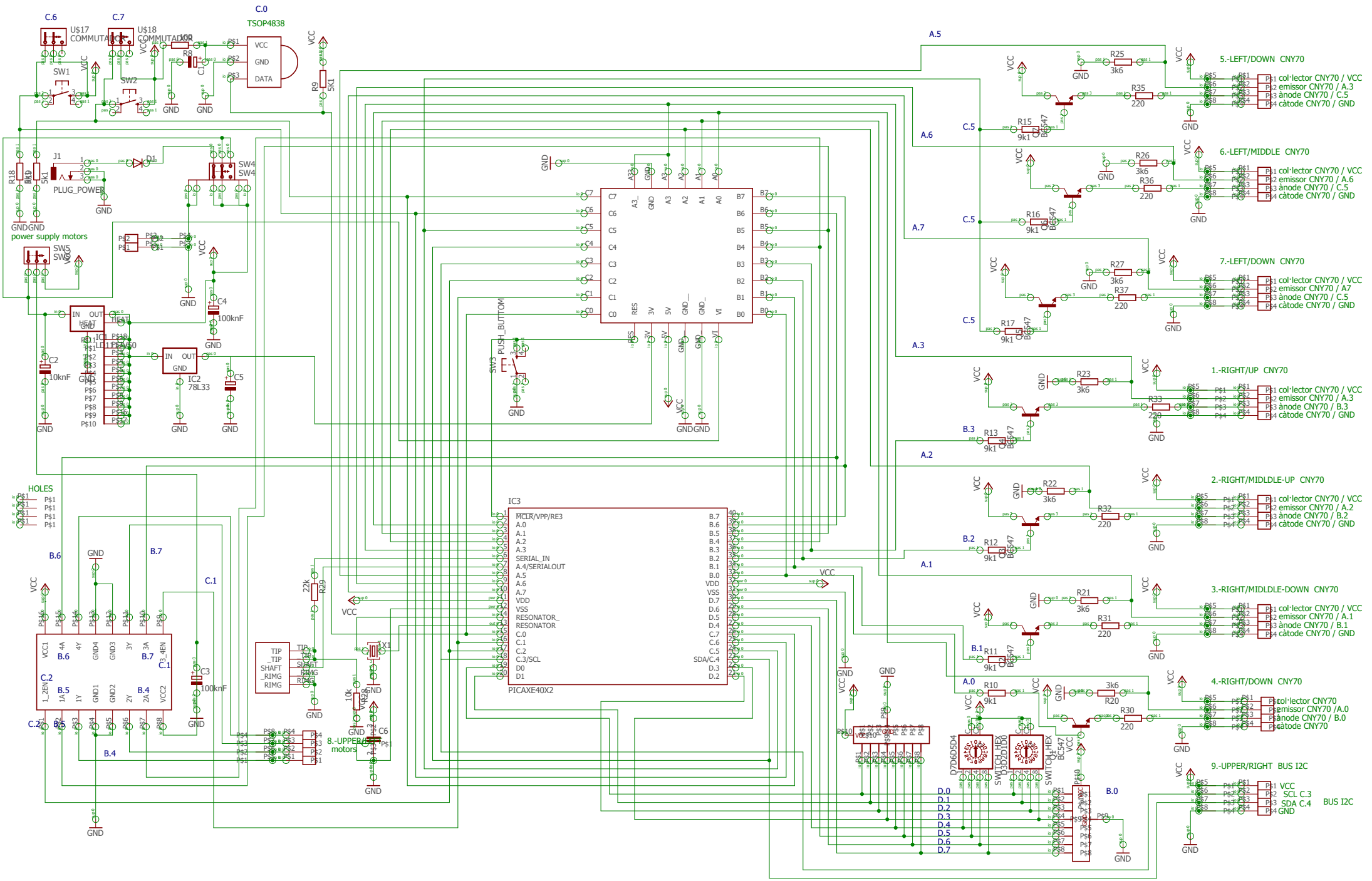

C.0
TSOP4838
U$17
COMMUTADOR
U$18
COMMUTADOR
SW1
SW2
SW4
SW5
SW3
PLUG_POWER
power supply motors
IC1
LD1117V50
IC2
78L33
HOLES
PUSH_BUTTOM
IC3
PICAXE40X2
MCLR/VPP/RE3
SERIAL_IN
A.4/SERIALOUT
RESONATOR_
RESONATOR
SDA/C.4
TIP
_TIP
SHAFT
_RIMG
RIMG
8.-UPPER/DOWN motors
5.-LEFT/DOWN CNY70
6.-LEFT/MIDDLE CNY70
7.-LEFT/DOWN CNY70
1.-RIGHT/UP CNY70
2.-RIGHT/MIDLDLE-UP CNY70
3.-RIGHT/MIDLDLE-DOWN CNY70
4.-RIGHT/DOWN CNY70
9.-UPPER/RIGHT BUS I2C
BUS I2C
col·lector CNY70 / VCC
emissor CNY70 / A.3
ànode CNY70 / C.5
càtode CNY70 / GND
col·lector CNY70 / VCC
emissor CNY70 / A.6
ànode CNY70 / C.5
càtode CNY70 / GND
col·lector CNY70 / VCC
emissor CNY70 / A7
ànode CNY70 / C.5
càtode CNY70 / GND
col·lector CNY70 / VCC
emissor CNY70 / A.3
ànode CNY70 / B.3
càtode CNY70 / GND
col·lector CNY70 / VCC
emissor CNY70 / A.2
ànode CNY70 / B.2
càtode CNY70 / GND
col·lector CNY70 / VCC
emissor CNY70 / A.1
ànode CNY70 / B.1
càtode CNY70 / GND
col·lector CNY70
emissor CNY70 /A.0
ànode CNY70 / B.0
càtode CNY70
VCC
SCL C.3
SDA C.4
GND