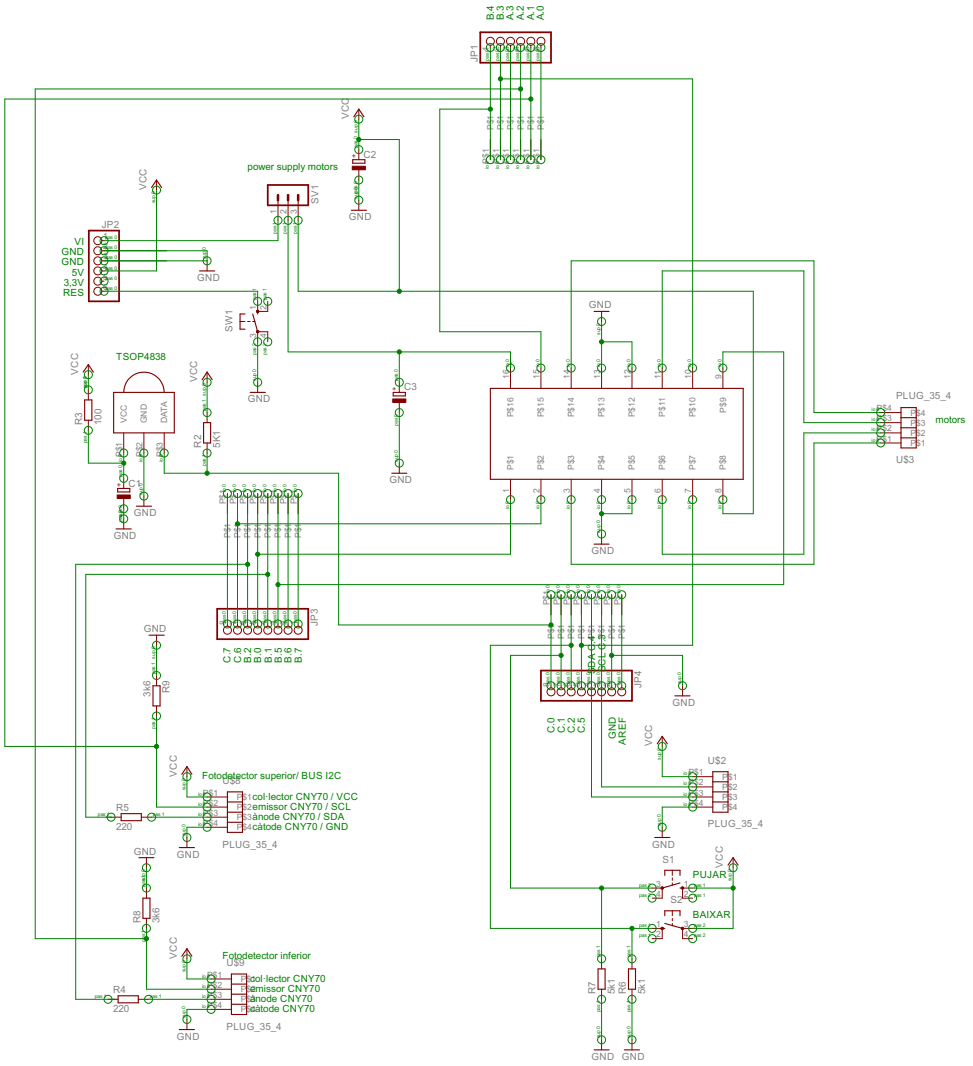

JP1
B.4
B.3
A.3
A.2
A.1
A.0
VCC
C2
GND
power supply motors
SV1
JP2
VI
GND
GND
5V
3,3V
RES
SW1
TSOP4838
VCC
GND
DATA
R3
100
R2
5K1
C1
C3
PLUG_35_4
motors
U$3
JP3
C.7
C.6
C.5
B.0
B.1
B.5
B.6
B.7
JP4
C.0
C.1
C.2
C.5
GND
AREF
U$2
PLUG_35_4
R9
3k6
Fotodetector superior/ BUS I2C
col·lector CNY70 / VCC
emissor CNY70 / SCL
ànode CNY70 / SDA
càtode CNY70 / GND
R5
220
PLUG_35_4
R8
3k6
Fotodetector inferior
col·lector CNY70
emissor CNY70
ànode CNY70
càtode CNY70
R4
220
PLUG_35_4
S1
PUJAR
S2
BAIXAR
R7
5k1
R6
5k1