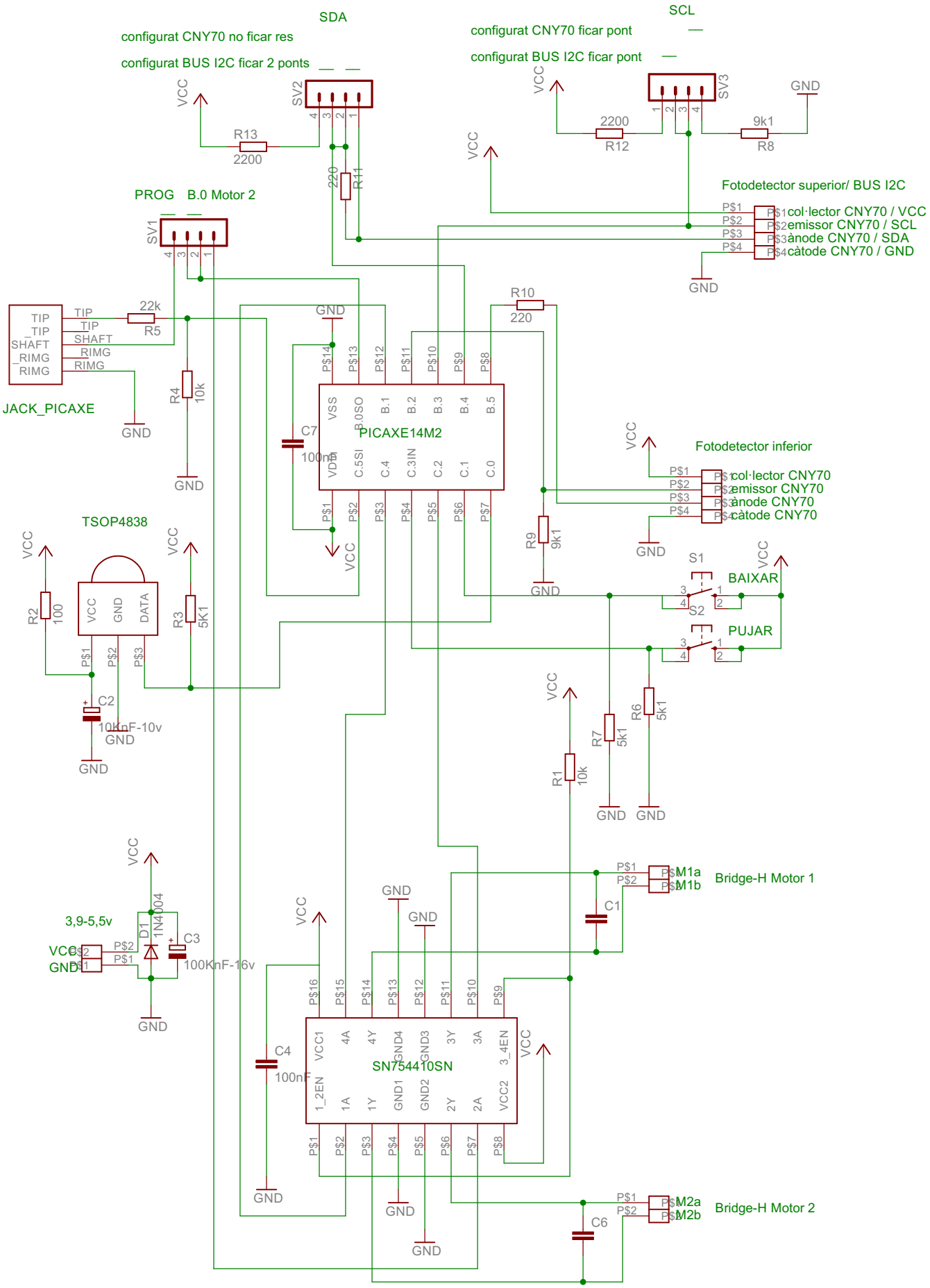
SDA
configurat CNY70 no ficar res
configurat BUS I2C ficar 2 ponts
SCL
configurat CNY70 ficar pont
configurat BUS I2C ficar pont
SV2
SV3
R13
2200
R14
220
R12
2200
R8
9k1
PROG B.0 Motor 2
SV1
Fotodetector superior/ BUS I2C
col·lector CNY70 / VCC
emissor CNY70 / SCL
ànode CNY70 / SDA
càtode CNY70 / GND
JACK_PICAXE
TIP
_TIP
SHAFT
_RIMG
RIMG
R5
22k
R4
10k
R10
220
PICAXE14M2
C7
100nF
Fotodetector inferior
col·lector CNY70
emissor CNY70
ànode CNY70
càtode CNY70
R9
9k1
TSOP4838
VCC
GND
DATA
R2
100
R3
5K1
C2
10KnF-10v
S1
BAIXAR
S2
PUJAR
R7
5k1
R6
5k1
R1
10k
3,9-5,5v
D1
1N4004
C3
100KnF-16v
Bridge-H Motor 1
M1a
M1b
C1
SN754410SN
C4
100nF
Bridge-H Motor 2
M2a
M2b
C6